# 第６回全日本社会人O-40バスケットボール選手権大会
# 中国ブロック予選（男子）組合せ

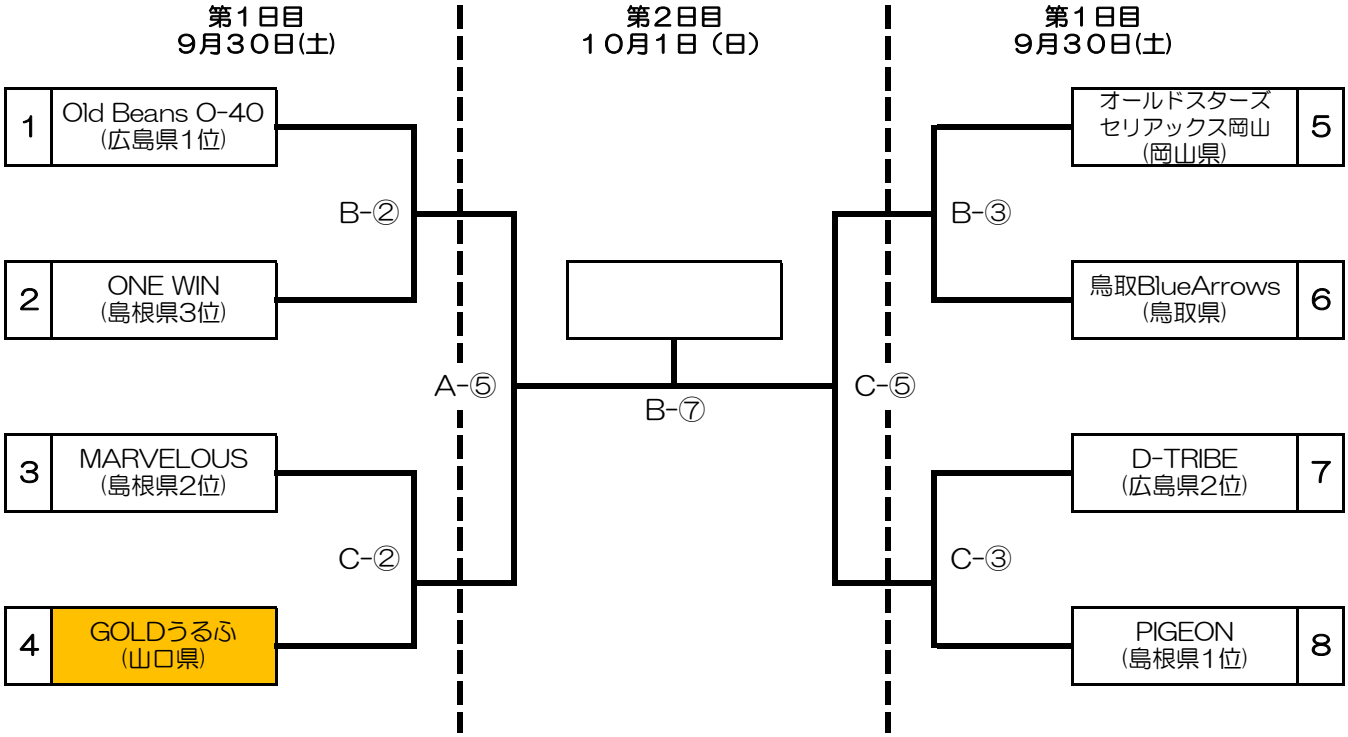


# 第６回全日本社会人O-50バスケットボール選手権大会
# 中国ブロック予選 組合せ

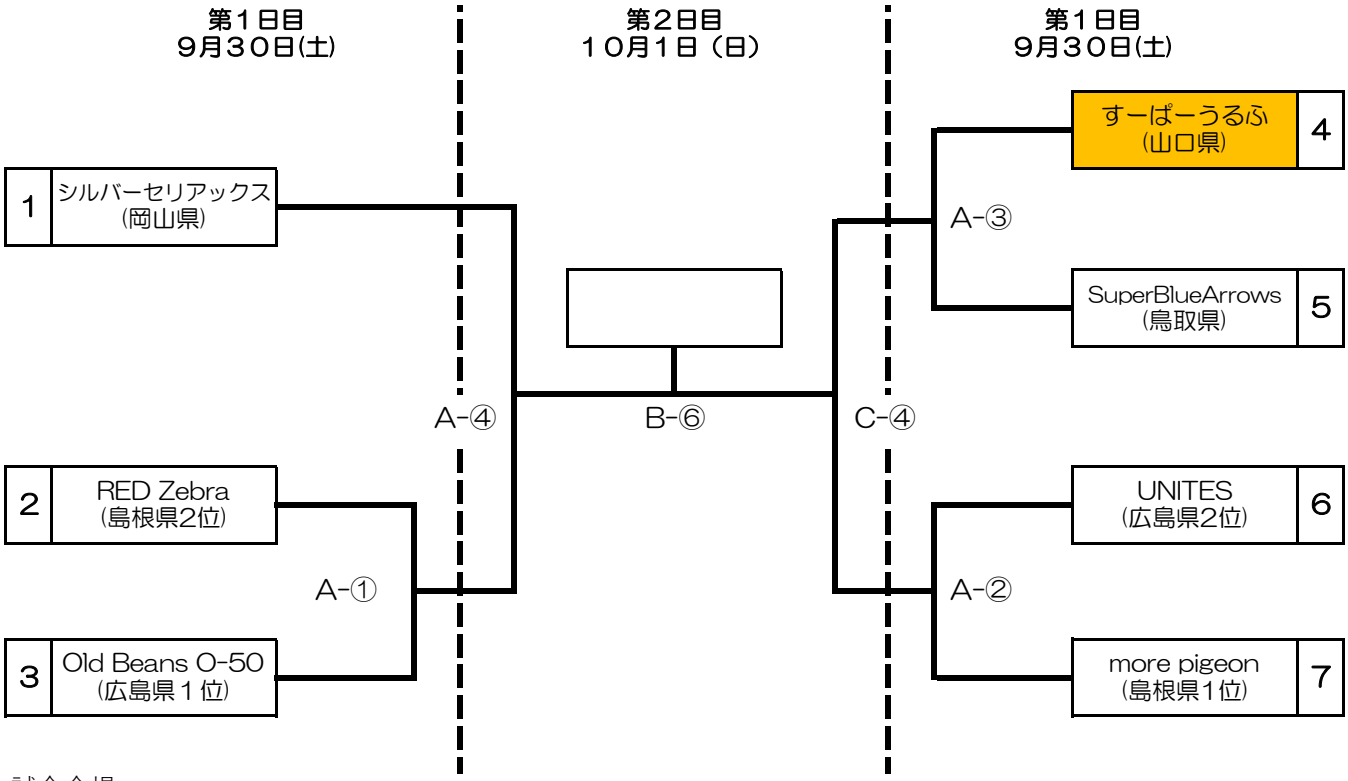


試合会場

　キリンレモンスタジアム ソルトアリーナ防府　メインA・B・Cコート

試合時間

　第１日目　９月３０日(土)　①：１３：００～ ②：１４：３０～ ③：１６：００～

　第２日目　１０月 １日（日）　④：　９：３０～ ⑤：１１：００～ ⑥：１２：３０～ ⑦：１４：００～