第４回幸太郎杯争奪ミニバスケットボール大会　組合せ

◇開催日：令和元年７月１５日(月祝)
◇会　場：男女１部『西部体育館』　　Ａ・Ｂコート
　　男子２部『楠若者センター』　Ｃコート
　　女子２部『恩田小学校』　　Ｄコート
◇開会式：西部体育館８：３０～
　　楠若者センター・恩田小学校８：３０～諸注意連絡を実施

＜連絡事項＞
〇試合時間　１部：６－１－６－３－６－１－６
　　２部Ａブロック：８－３－８　２部Ｂブロック：６－２－６
※試合開始時刻が遅れた場合は、前試合終了後７分後に開始する。
〇フリースロー　２部のみ　４年生以上：正規ライン・３年生以下：－５０㎝
〇昨年度１部優勝・準優勝チームは開会式にてカップ返還をお願い致します。
　男子１部　優勝：西岐波　準優勝：桃山　　女子１部　優勝：岬恩田　準優勝：桃山

◇試合開始時刻：

Ａ・Ｂコート	(1)　９：００～	(2)１０：００～	(3)１１：００～	(4)１２：００～	(5)１３：００～	(6)１４：００～	(7)１５：００～	(8)１６：００～
Ｃコート	(1)　８：３０～	(2)　９：１５～	(3)１０：００～	(4)１０：５０～	(5)１１：３５～	(6)１２：２５～	(7)１３：１０～	(8)１４：００～
	(9)１４：４５～	(10)１５：３５～						
Ｄコート	(1)　８：３０～	(2)　９：２０～	(3)１０：１０～	(4)１１：００～	(5)１１：５０～	(6)１２：４０～	(7)１３：３０～	(8)１４：２０～

男子１部

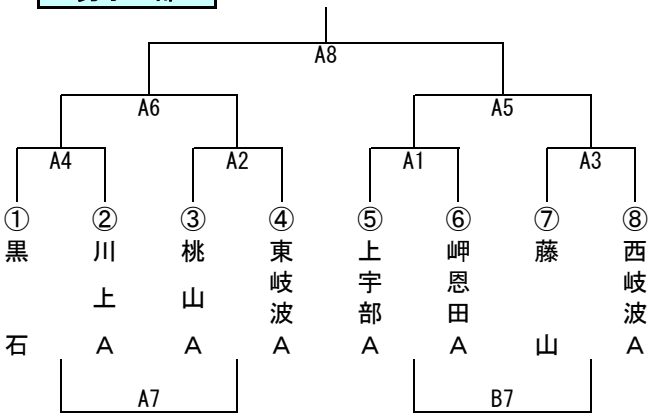

女子１部

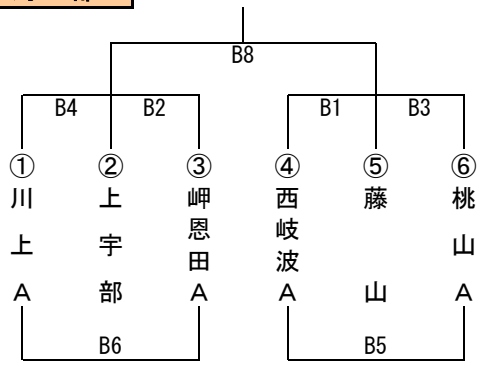

男子２部Ａ

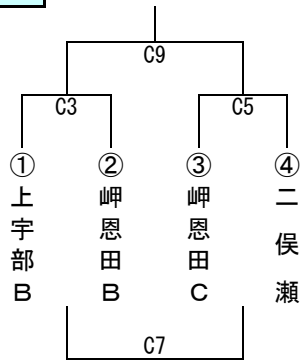

男子２部Ｂ

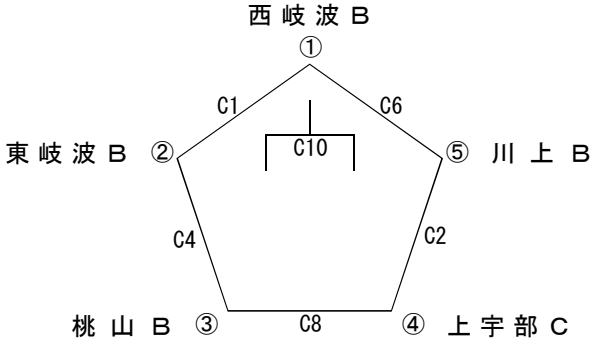
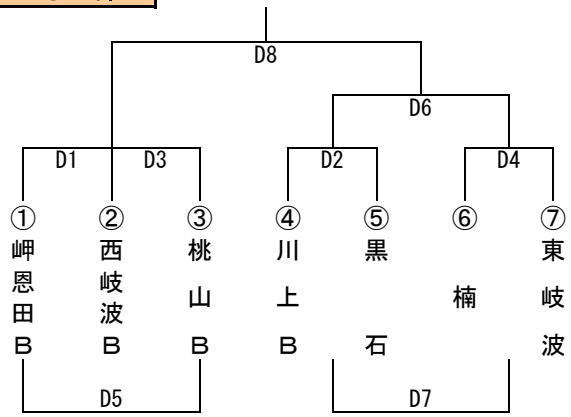
女子２部