第２５回一二三杯争奪ミニバスケットボール大会兼県体予選　組合せ

◇開催日：令和元年６月２３日(日)
◇会　場：男女１部『西部体育館』　　Ａ・Ｂコート
　　男子２部『上宇部小学校』　　Ｃコート
　　女子２部『楠若者センター』　Ｄコート
◇開会式：８：３０～　西部体育館のみ実施。　　他会場：８：４０～ 諸注意連絡を実施
◇試合開始時刻：　Ａ・Ｂコート　（1）　９：００～　（2）１０：００～　（3）１１：００～　（4）１２：００～　（5）１３：００～　（6）１４：００～　（7）１５：００～　（8）１６：００～
　　Ｃコート　（1）　９：００～　（2）　９：４５～　（3）１０：３０～　（4）１１：２０～　（5）１２：０５～　（6）１２：５５～　（7）１３：４０～　（8）１４：２５～
　　（9）１５：１５～
　　Ｄコート　（1）　９：００～　（2）　９：５０～　（3）１０：４０～　（4）１１：３０～　（5）１２：２０～　（6）１３：１０～　（7）１４：００～

＜連絡事項＞
〇試合時間　１部：６－１－６－３－６－１－６
　　２部Ａブロック：８－３－８　２部Ｂブロック：６－２－６
※試合開始時刻が遅れた場合は、前試合終了後７分後に開始する。
〇フリースロー　２部のみ　４年生以上：正規ライン・３年生以下：－５０cm
〇昨年度１部優勝・準優勝チームは開会式にてカップ返還をお願い致します。
　男子１部　優勝：藤山　準優勝：桃山　　女子１部　優勝：岬恩田　準優勝：上宇部

男子１部

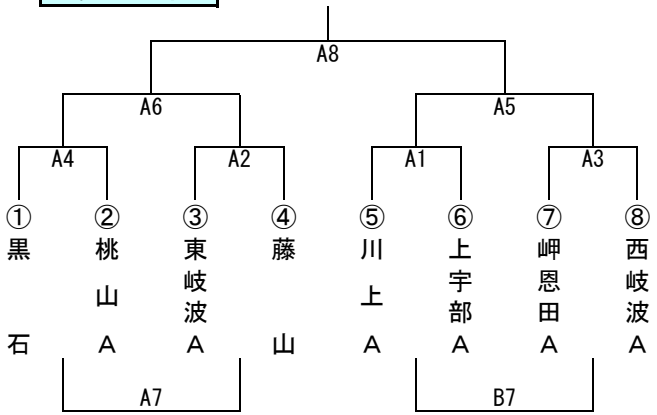

女子１部

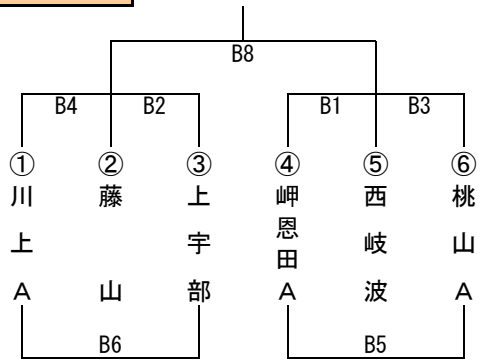

男子２部Ａ

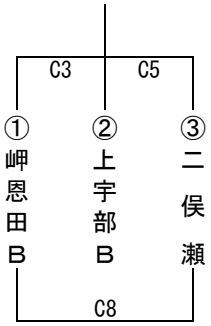

男子２部Ｂ

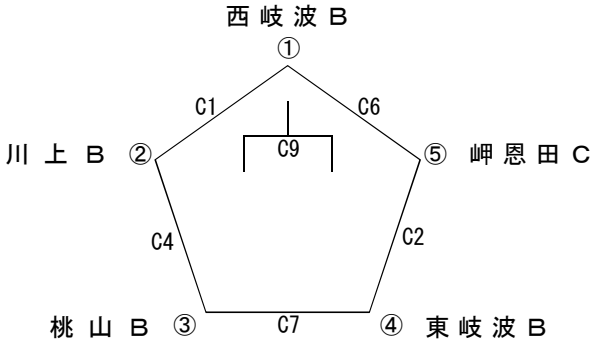
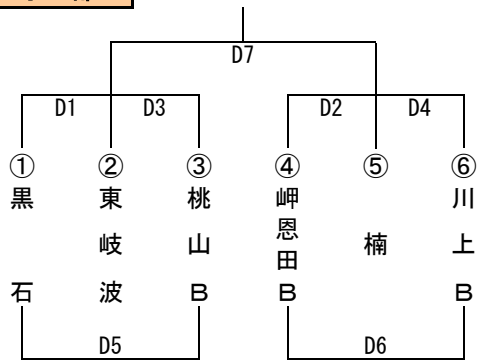
女子２部