第24回宇部日報杯争奪高校バスケットボール大会

〔男子組合せ〕

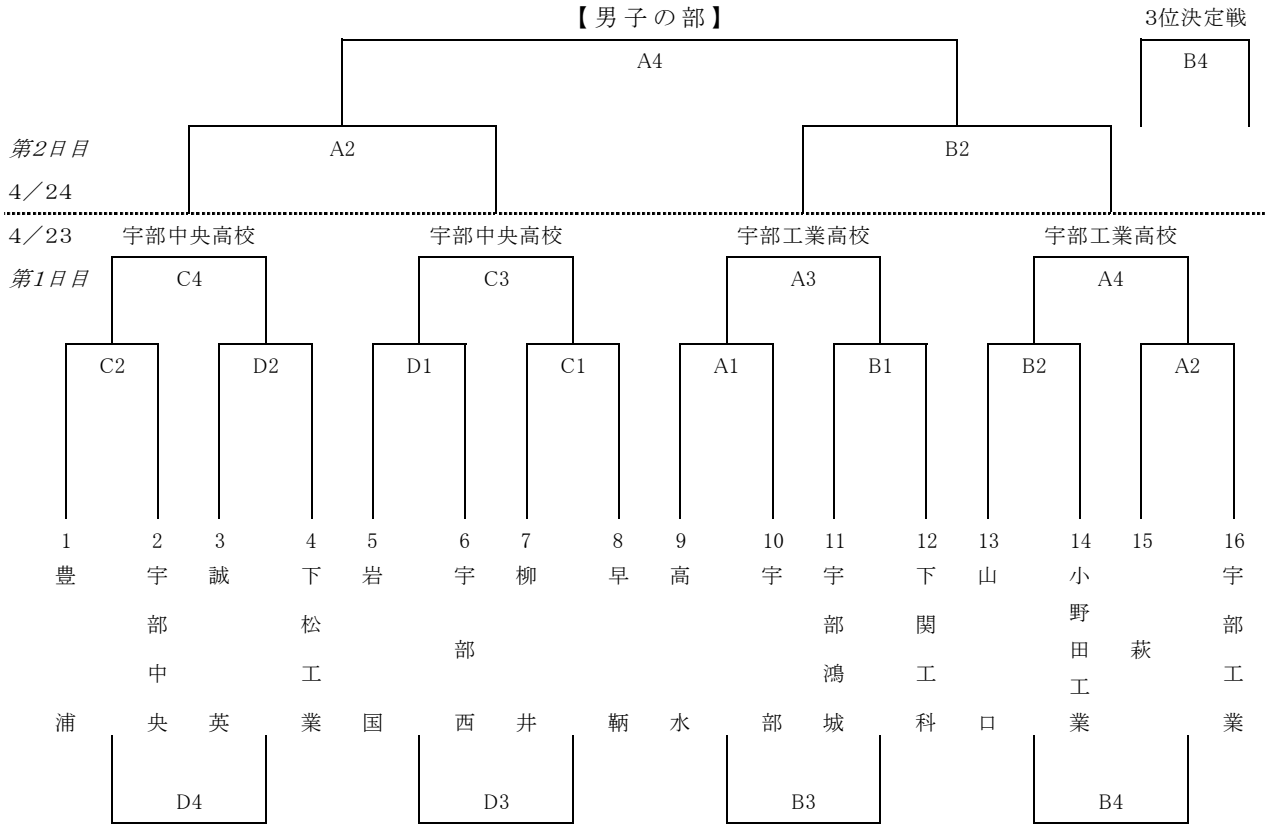

会場 A･B 宇部工業高校　　C･D 宇部中央高校

試合時間

1日目　1．9:30～　2．11:10～　3．12:50～　4．14:30～　10(2)10(10)10(2)10

2日目　1．9:30～　2．11:10～　3．12:50～　4．14:30～　10(2)10(10)10(2)10

第2日目　4／24 〈5～8位戦〉

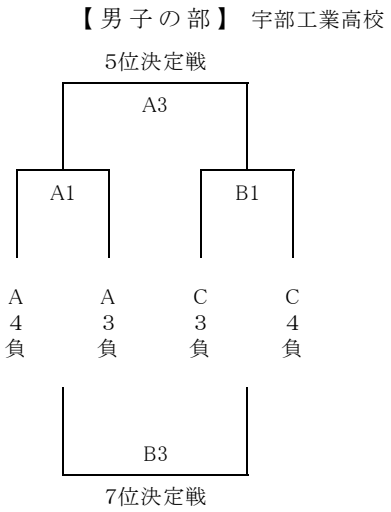

〈下位順位戦〉

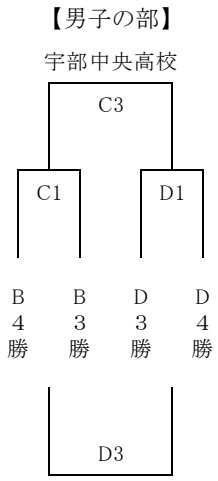

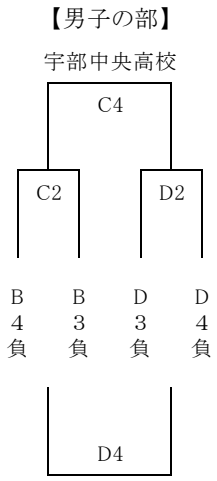

＊下位順位戦は、組合せ･試合順･会場を変更する場合があります。

第24回宇部日報杯争奪高校バスケットボール大会

〔女子組合せ〕

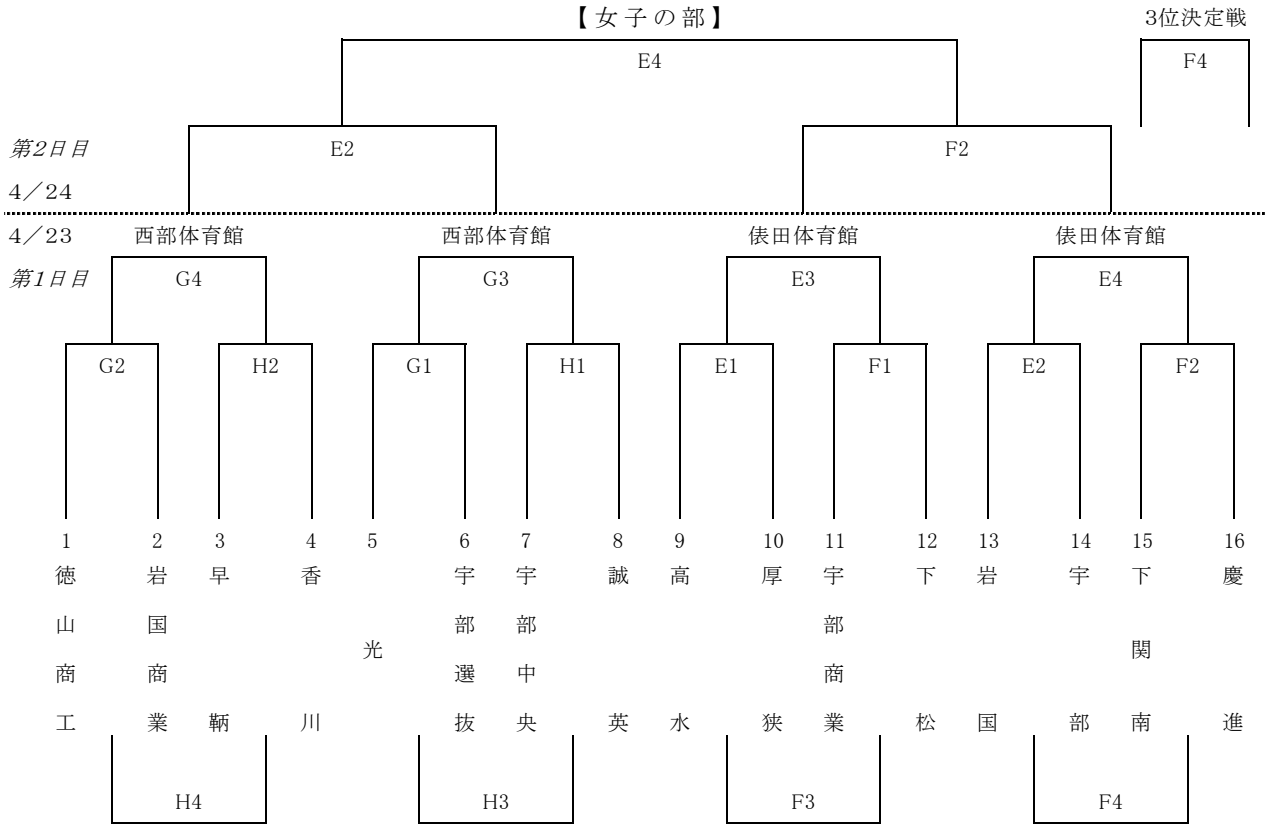

会場 E･F 俵田翁記念体育館　　G･H 西部体育館

試合時間

1日目　1．9:30～　2．11:10～　3．12:50～　4．14:30～　10(2)10(10)10(2)10

2日目　1．9:30～　2．11:10～　3．12:50～　4．14:30～　10(2)10(10)10(2)10

第2日目　4／24 〈5～8位戦〉

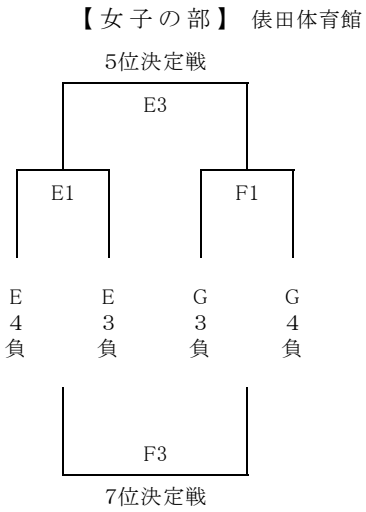

〈下位順位戦〉

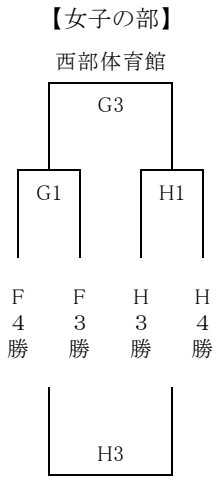

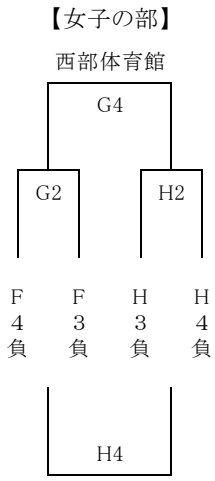

＊下位順位戦は、組合せ･試合順･会場を変更する場合があります。