令和4年度　高体連宇部支部新人バスケットボール大会組合わせ

期日：令和4年7月16日（土）　　**会場:〔男子〕宇部工業高校　〔女子〕宇部高校**

※コロナウイルス感染拡大防止の為、無観客試合とする

〔男子組合せ〕

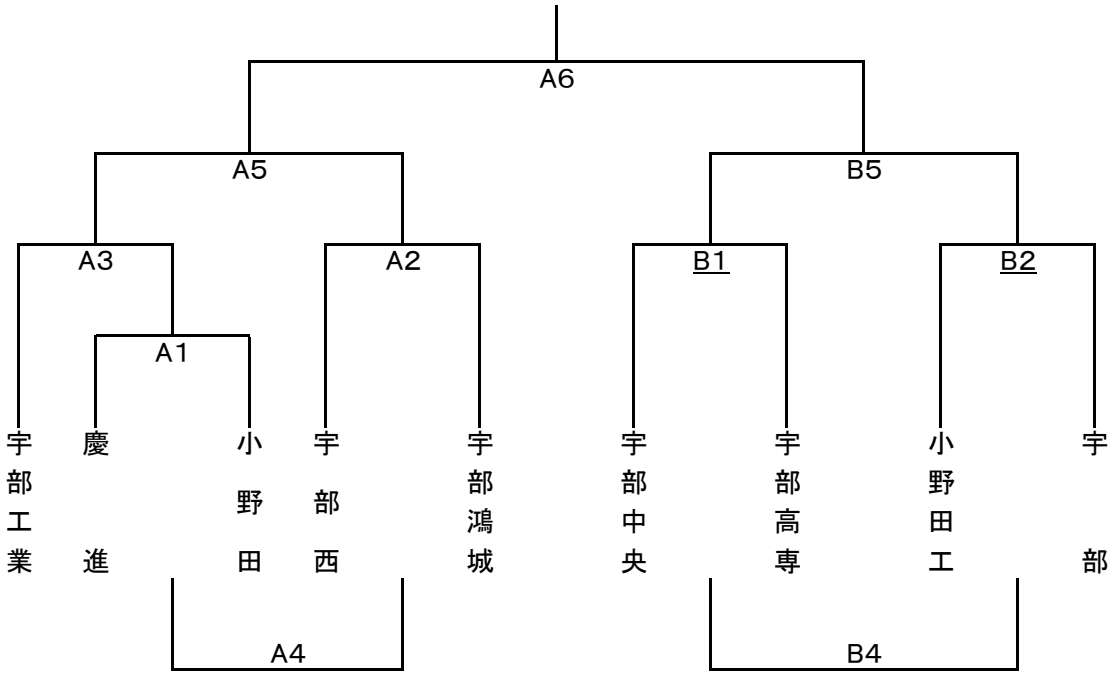

〔女子組合せ〕

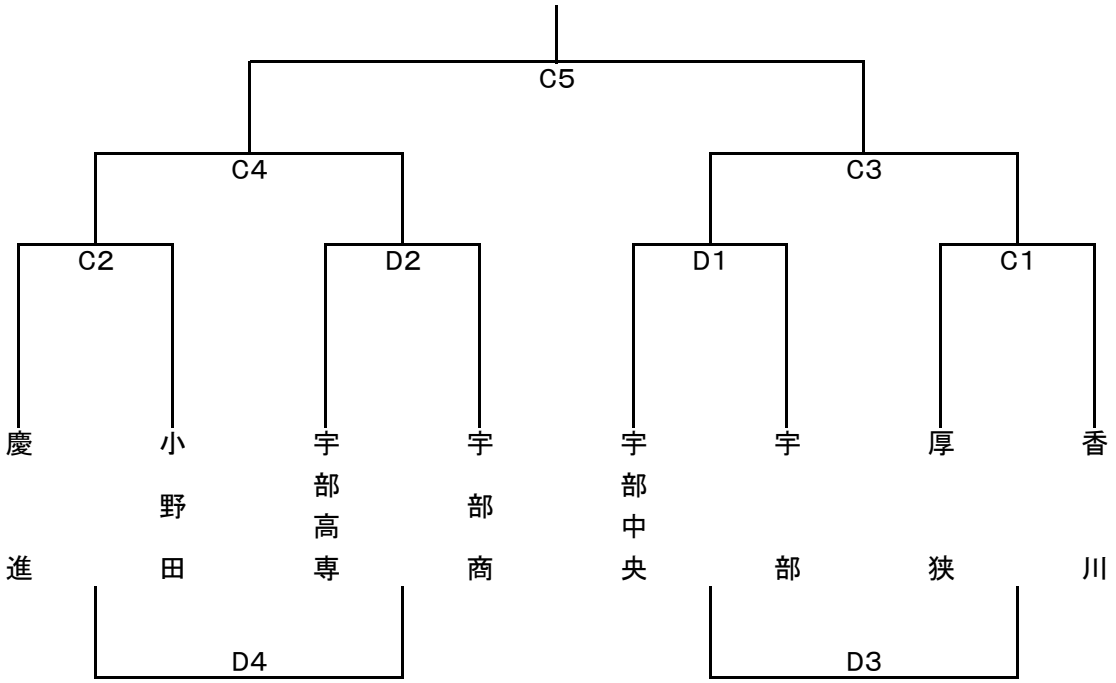

〔試合会場〕

A･B宇部工業高校　C･D宇部高校

〔競技時間〕

8−①−8−⑦−8−①−8

〔試合予定時間〕

（男子）1．9:00～　2．10:15～　3．11:30～　4．12:45～　5．14:00～　休憩（15分程度）　6．15:30～

（女子）1．9:00～　2．10:15～　3．11:30～　4．12:45～　休憩（15分程度）　5．14:15～

※男子6試合目、女子5試合目は連続となるため、決勝の時間は両チームで協議し、休憩の時間を話し合って決める。