令和4年度　高体連宇部支部秋季バスケットボール大会組合わせ

期日：令和4年11月12日（土）　　**会場:〔男子〕宇部工業高校　〔女子〕宇部中央高校**

※コロナウイルス感染拡大防止の為、制限付きで観客入場とする

〔男子組合せ〕

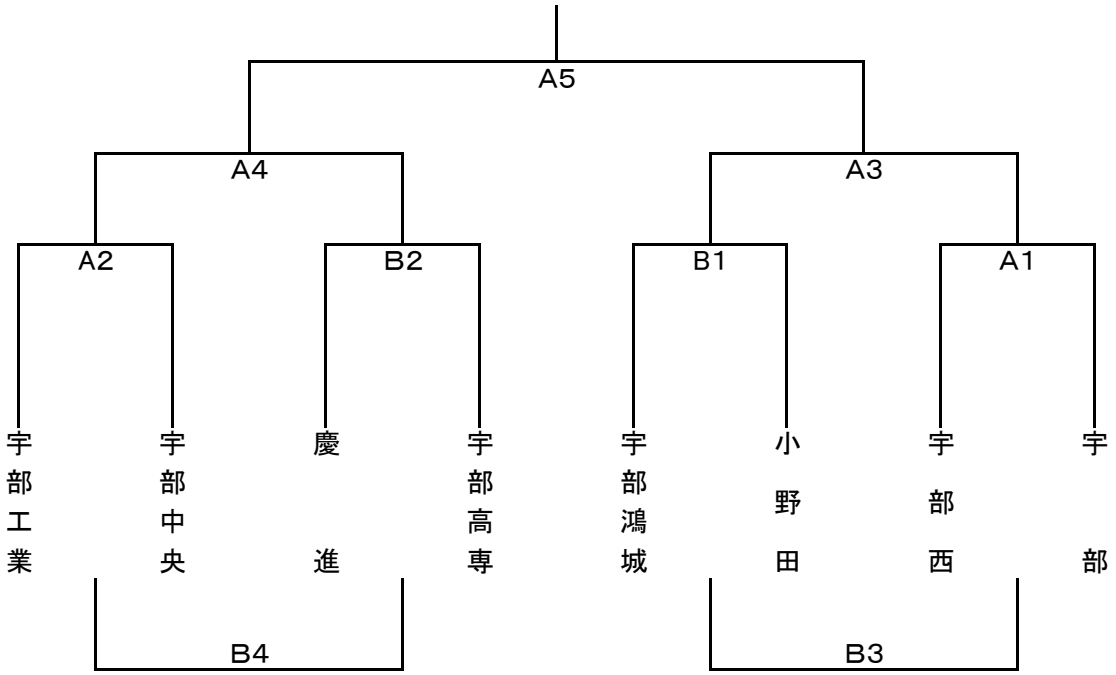

〔女子組合せ〕

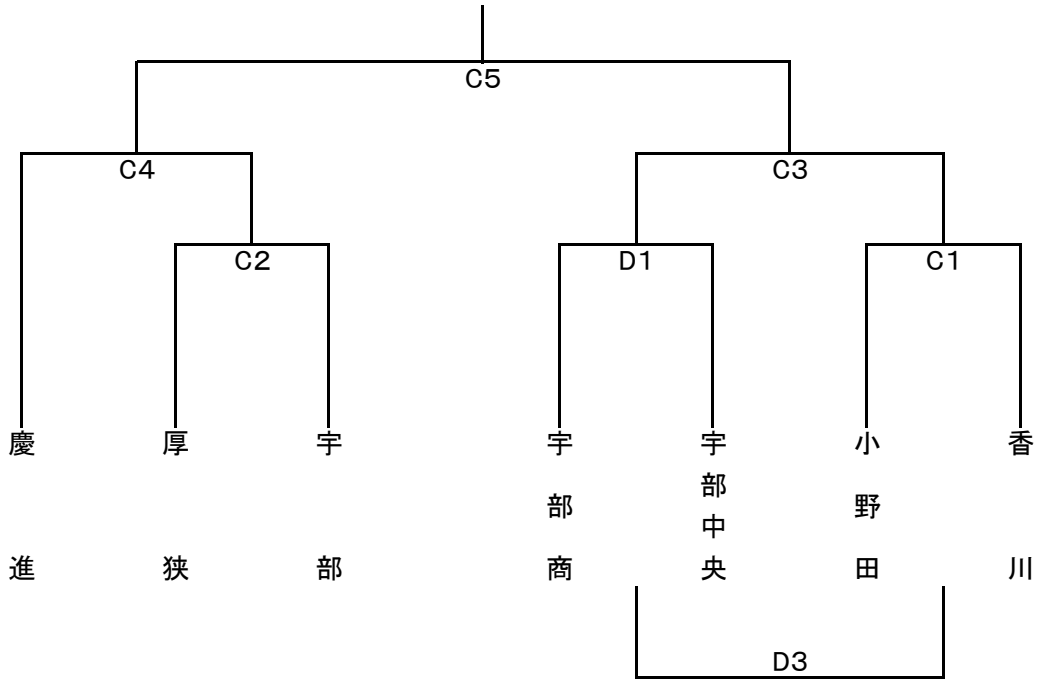

〔試合会場〕

A･B宇部工業高校　C･D宇部中央高校

〔競技時間〕

8−①−8−⑦−8−①−8

〔試合予定時間〕

1．9:00～　2．10:30～　3．12:00～　4．13:30～　休憩（15分程度）　5．15:15～

※第5試合目は連続となるため、決勝の時間は両チームで協議し、休憩の時間を話し合って決める。