第49回三戸杯争奪バスケットボール大会組み合わせ【男子の部】

8月6日（土）《順位決定トーナメント》

【第一日目組み合わせ】　試合時間　10－②－10－⑩－10－②－10

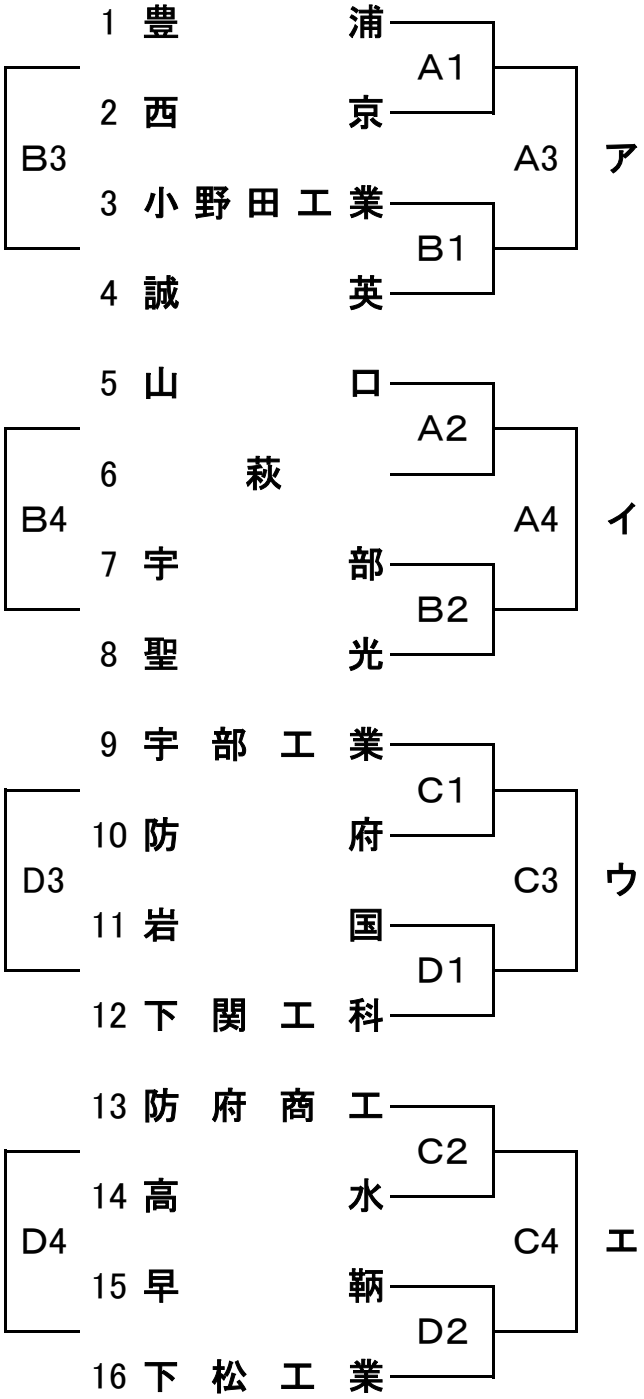

【会場】	
キリンレモンスタジアム	A・Bコート
ソルトアリーナ防府	C・Dコート
防府高等学校	E・Fコート
防府西高等学校	G・Hコート

【試合時間】	
1	10:00～
2	11:40～
3	13:20～
4	15:00～

８月７日（日）《1，2，3・4位トーナメント》

試合時間　１０－②－１０－⑩－１０－②－１０

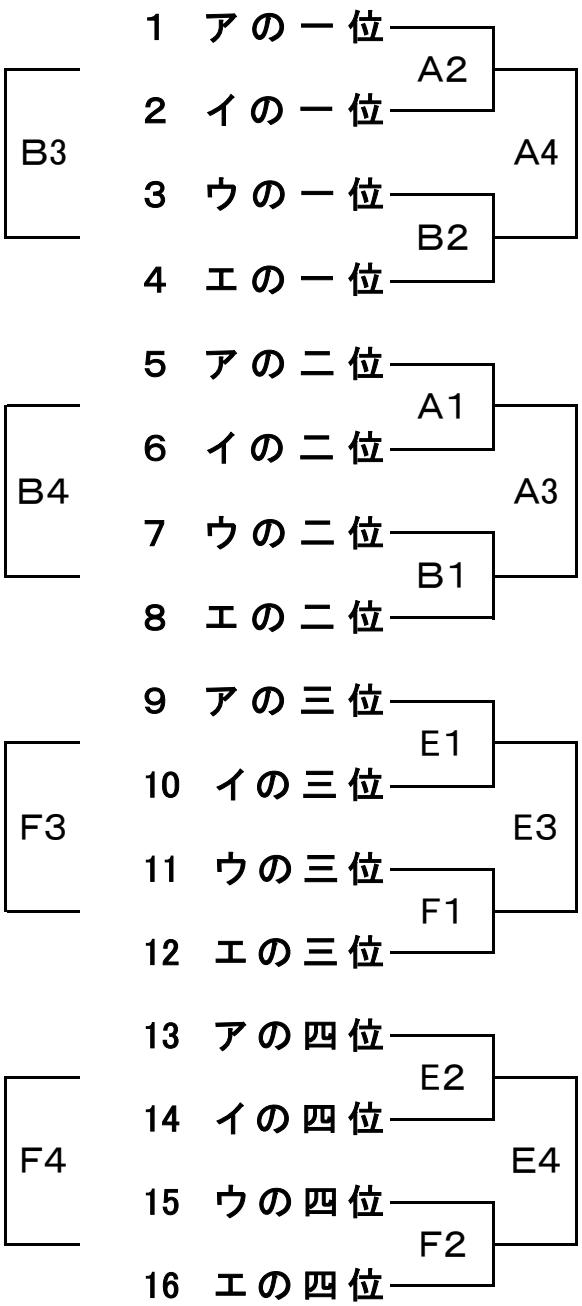

【会場】	
キリンレモンスタジアム ソルトアリーナ防府	A・Bコート C・Dコート
防府高等学校	E・Fコート
防府西高等学校	G・Hコート

【試合時間】	
1	10:00～
2	11:40～
3	13:20～
4	15:00～

★組み合わせ若番チームがユニフォームが白、ベンチはTOに向かって右側
（ユニフォームはチームの話し合いで変更可）
★審判についてもご協力お願いいたします。

★初日のTOについてはTO割に従ってお願いします。二日目につきましては第一試合は第二試合目の上段チームが、その後は、負けチームが行うものとする。
（2日目は地域性を考えて各会場で話し合いの上決定してください。）

★競技規則は現行日本バスケットボール協議規則による。

第49回三戸杯争奪バスケットボール大会組み合わせ【女子の部】

8月6日（土）《順位決定トーナメント》　　試合時間　10－②－10－⑩－10－②－10

【第一日目組み合わせ】

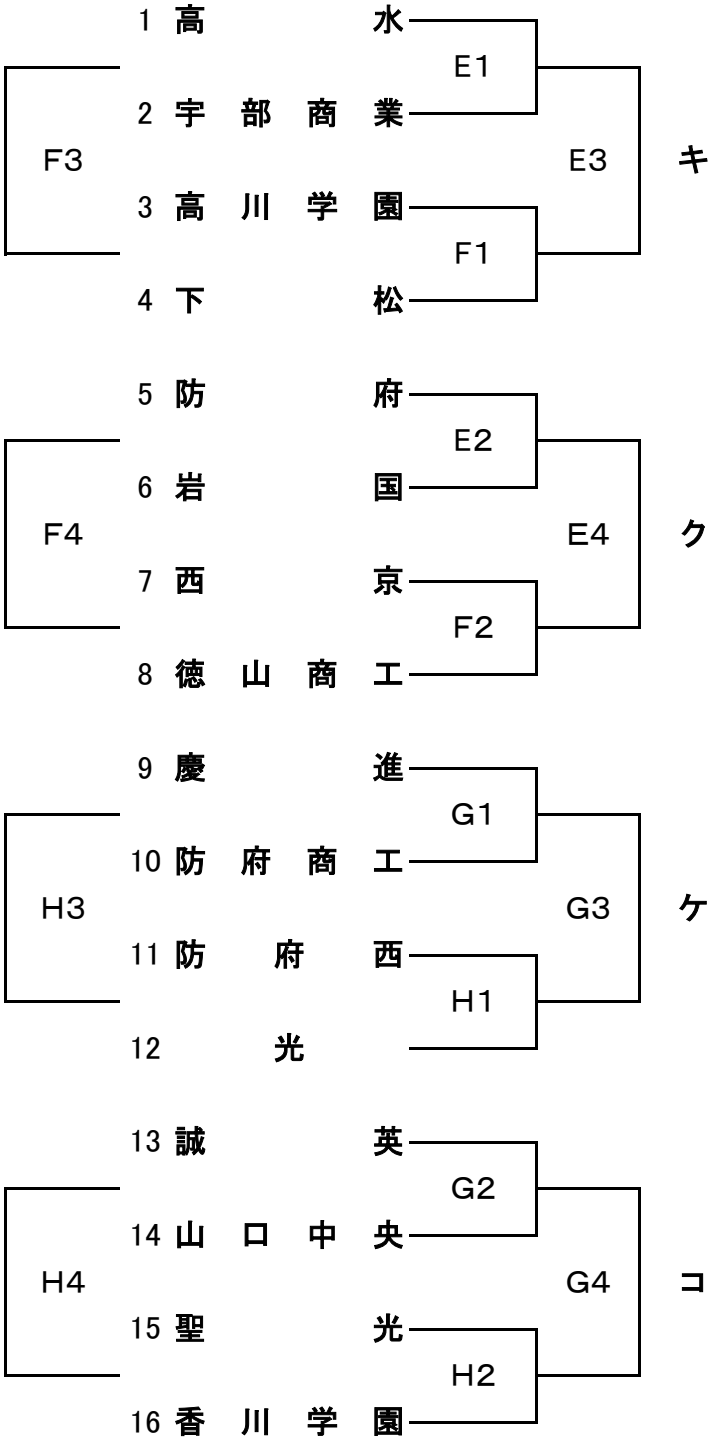

【会場】	
キリンレモンスタジアム ソルトアリーナ防府	A・Bコート C・Dコート
防府高等学校	E・Fコート
防府西高等学校	G・Hコート

【試合時間】	
1	10:00～
2	11:40～
3	13:20～
4	15:00～

8月7日（日）《1，2，3・4位トーナメント》

試合時間　10－②－10－⑩－10－②－10

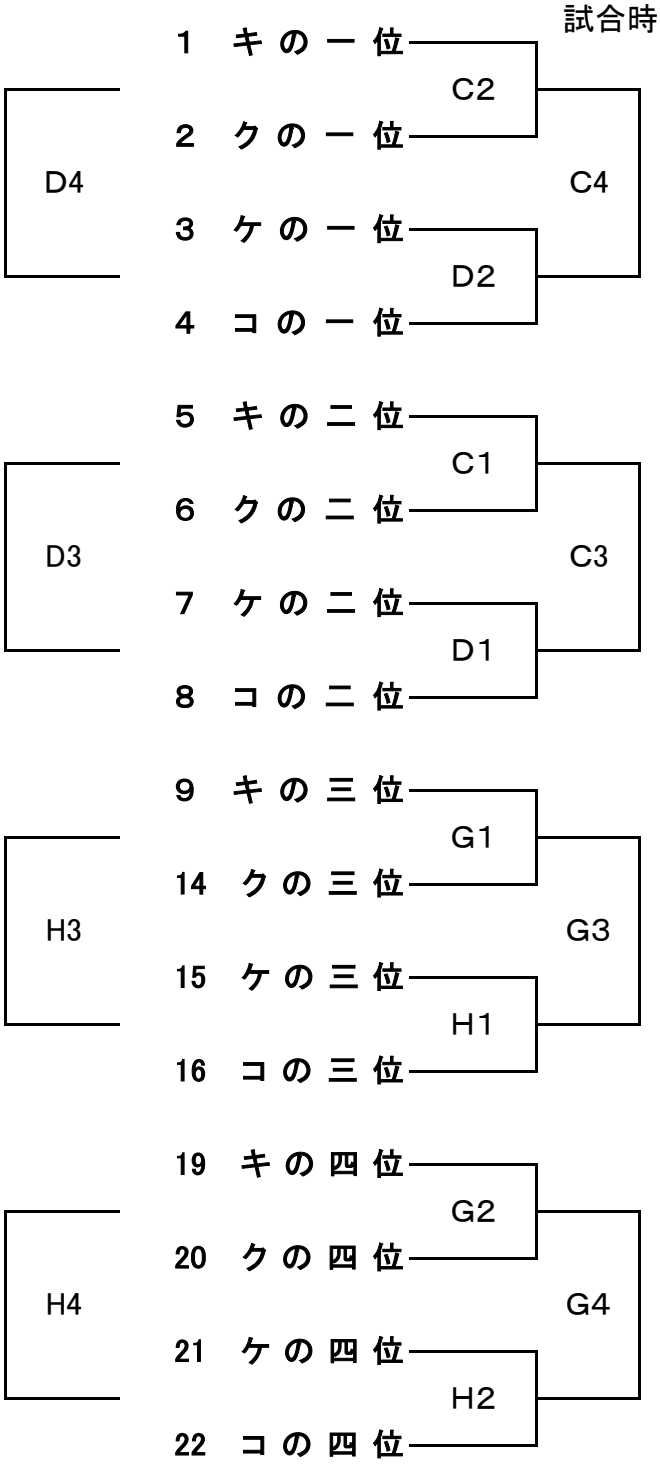

【会場】	
キリンレモンスタジアム ソルトアリーナ防府	A・Bコート C・Dコート
防府高等学校	E・Fコート
防府西高等学校	G・Hコート

【試合時間】	
1	10:00～
2	11:40～
3	13:20～
4	15:00～

★組み合わせ若番チームがユニフォームが白、ベンチはTOに向かって右側　（ユニフォームはチームの話し合いで変更可

★審判についてもご協力お願いいたします。

★初日のTOについてはTO割に従ってお願いします。二日目につきましては第一試合は第二試合目の上段チームが、その後は、負けチームが行うものとする。
（2日目は地域性を考えて各会場で話し合いの上決定してください。）

★競技規則は現行日本バスケットボール協議規則による。