第２５回会長杯争奪ミニバスケットボール大会 結果

◇開催日：男女１部　　平成２９年２月２６日（日）
　　男女２・３部　平成２９年２月１９日（日）
◇会　場：男女１部　　『俵田翁記念体育館』Ａ・Ｂコート
　　男子２・３部　『西部体育館』　　Ｃ・Ｄコート
　　女子２部　　『川上小学校』　　Ｅコート
◇開会式：『俵田翁記念体育館』　８：１０～
　　『西部体育館』　『川上小学校』　８：３０～　**諸注意のみ行います。**
◇試合開始時刻：『俵田翁記念体育館』　（１）８：３０～　（２）９：３０～　（３）１０：３０～　（４）１１：３０～　（５）１２：３０～　（６）１３：３０～　（７）１４：３０～
　　（８）１５：３０～　（９）１６：３０～
　　『西部体育館』　（１）９：００～　（２）９：４０～　（３）１０：２５～　（４）１１：０５～　（５）１１：５０～　（６）１２：３０～　（７）１３：１５～
　　『川上小学校』　（１）９：００～　（２）９：４５～　（３）１０：３０～　（４）１１：１５～　（５）１２：００～　（６）１２：４５～　（７）１３：３０～

	男子１部	男子２部	男子３部	女子１部	女子２部
優　勝		黒石Ａ	黒石Ｂ		桃山Ｂ
準優勝		東岐波Ｂ	桃山Ｃ		岬恩田Ｂ
３　位					

男子１部

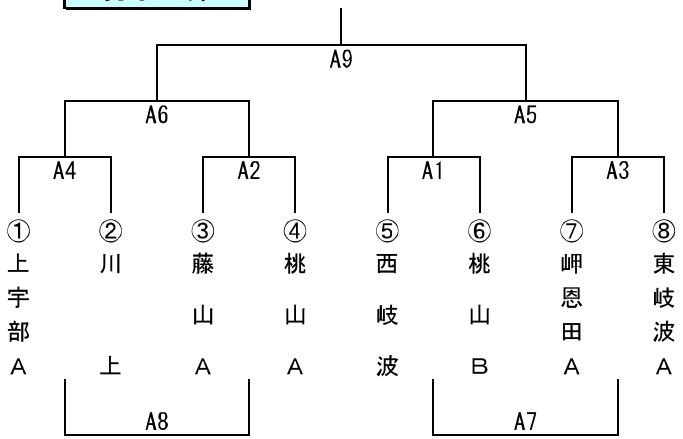

女子１部

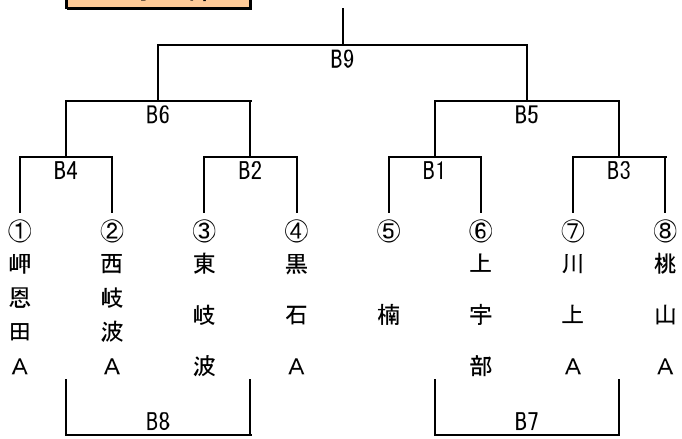

男子２部

優勝　黒石Ａ

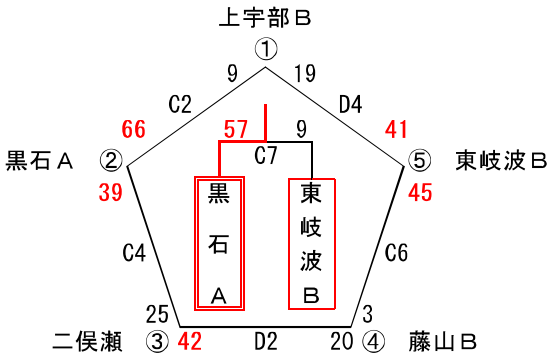

男子３部

優勝　黒石Ｂ

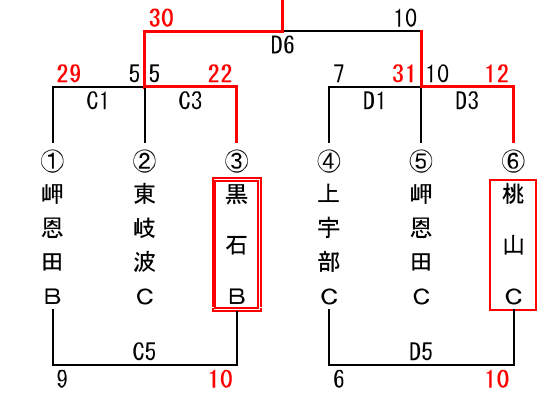

女子２部
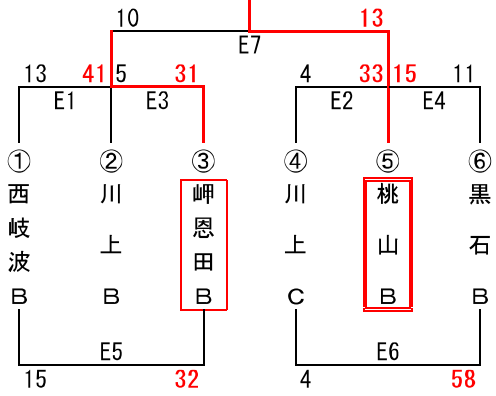
優勝　桃山Ｂ